STRABO

Betonverbundsteinpflaster

ÖKO Doppel T (DIN EN 1338)

Die Norm DIN EN 1338 ist die europäische Norm für Pflastersteine aus Beton. Welche Eigenschaften haben die Steine, welche Materialien und welche Mindestanforderungen sind erfüllt. Diese Norm DIN EN 1338 gilt für Betonpflastersteine die eingesetzt werden zur Befestigung für Flächen. Nicht durch die **DIN EN 1338** abgedeckt sind wasserdurchlässige Pflastersteine.

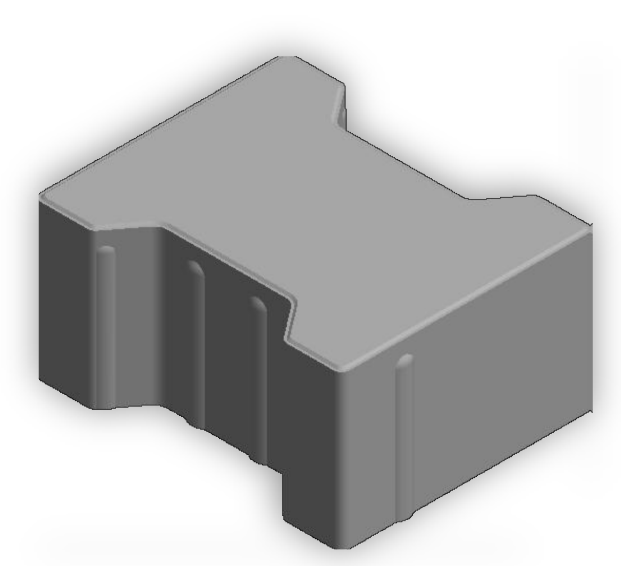

Erhältlich in den Farben:

grau, anthrazit, rot, weiß

Materialstärke:

6 cm | 8 cm | 10 cm

Bedarf: m² = 35 Stück

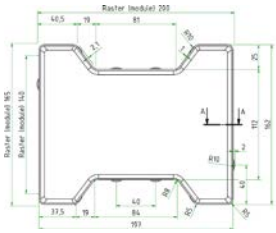

Abmaß: 197 x 162 mm

Anfang / Randstein

Abmaß: 197 x 162 mm

halber Stein : 98 x 162 mm

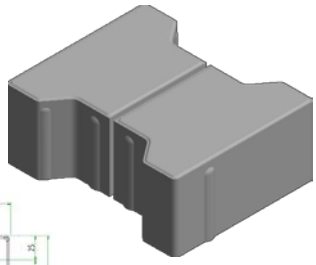

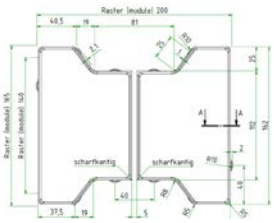

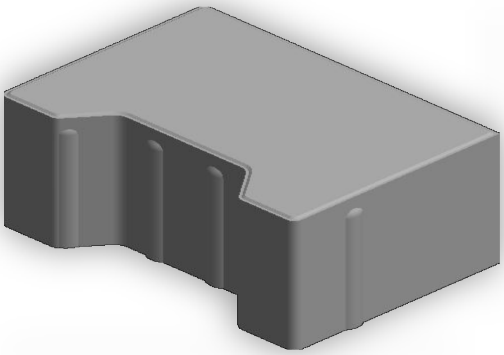

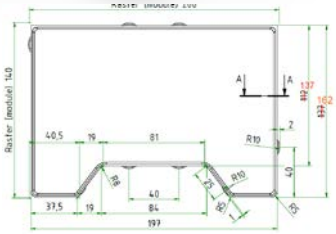

Strauch Betonwerk | Am Kaffberg 5 | 63688 Gedern | Ober-Seemen
Tel. 06045 953785 | Fax 06045 955211
www.strauch-Betonwerk.de | mailto:info@strauch-betonwerk.de